クルリト ビッグマルシェバッグ
●クライアント：
●営業担当：
●制作担当：
●受注番号：
●納期：2019年00月00日
●ロット：
●デザインサイズ：
●刷り色：1C
●刷り位置：図参照
版下原寸サイズ

シルク用

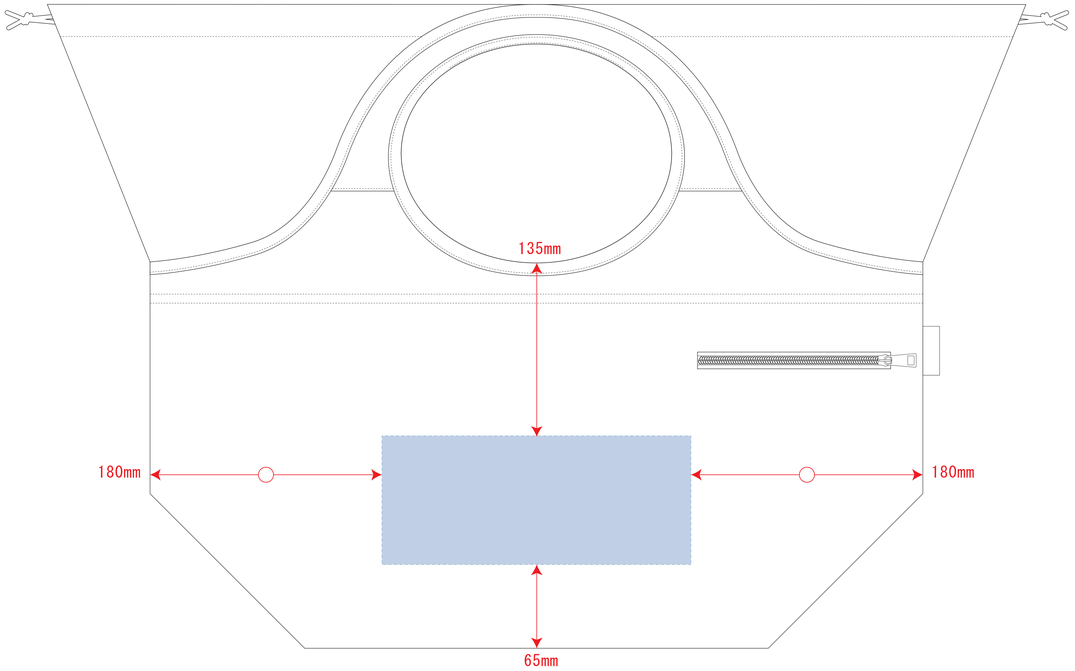

デザインスペース：W240×H100（mm）
■シルク印刷 最大範囲：W240×H100（mm）

熱転写用

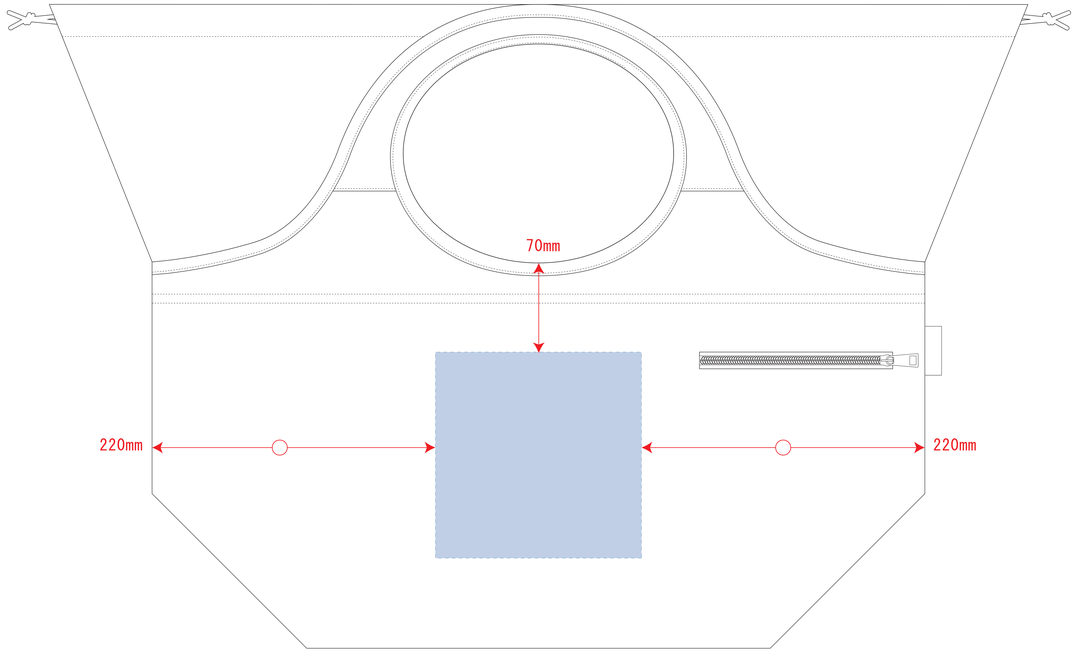

デザインスペース：W160×H160（mm）
■熱転写印刷 最大範囲：W160×H160（mm）

制作上の注意点
●デザインサイズにレイアウトの仕様での寸法をご記入下さい。
●刷り色がPANTONEまたはDICのチップでご指定下さい。
※黒・白・金・銀はチップでのご指定はできません。
※刷り色が白の場合、黒でレイアウト。
指示事項／刷り色の部分に「白」とご記入下さい。
●刷り位置・寸法線はレイアウト仕様に合わせて調整して下さい。

●プリントは点線部分、網掛けの刷り範囲 以内にお願い致します。
（バースの材質、又はデザインによりバス面が多い場合、線が細かい場合等、調整が必要な場合がございます。）
●細かい文字などは素材と関係上かすれたり、つぶれてしまう場合がございます。
●ケース素材やカラーにより、印刷色の仕上りが変わる場合がございます。

※画像データをご使用の際の注意点
●原寸600dpiのモノクロ2階調の画像データをレイアウトして下さい。
●画像データはRGB塗分けして下さい（pdfデータにエンブレムもの）